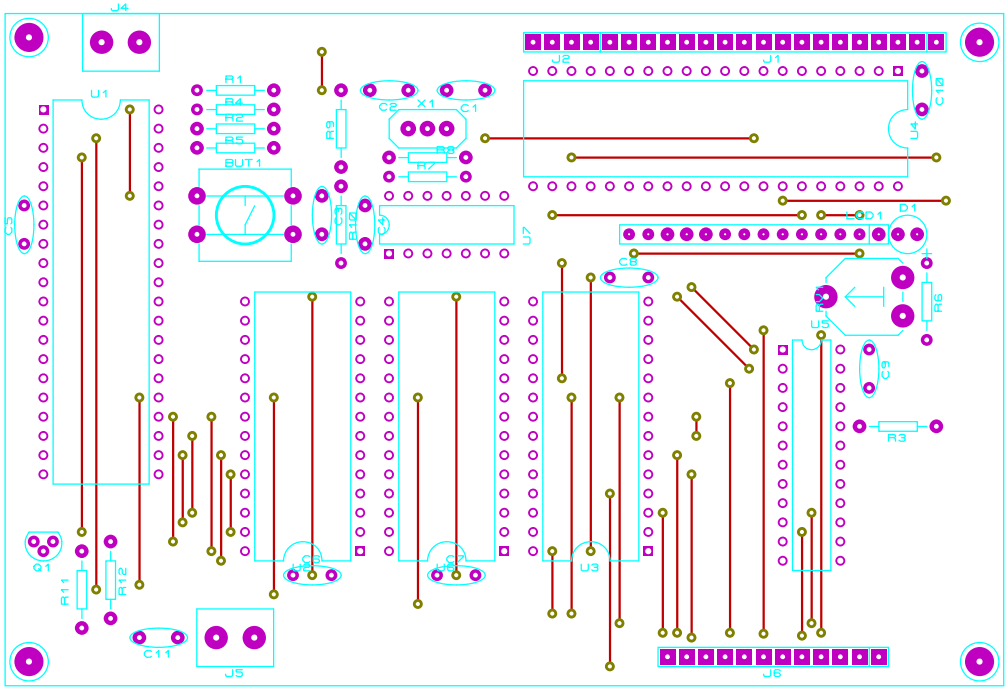
J4
J2
J1
U1
R1
R4
R2
R5
BUT1
R9
C2
X1
C1
R8
R7
C10
U4
C5
C3
R10
C4
U7
D1
C8
R6
U5
C9
R3
Q1
R11
R12
C11
J5
U3
J6